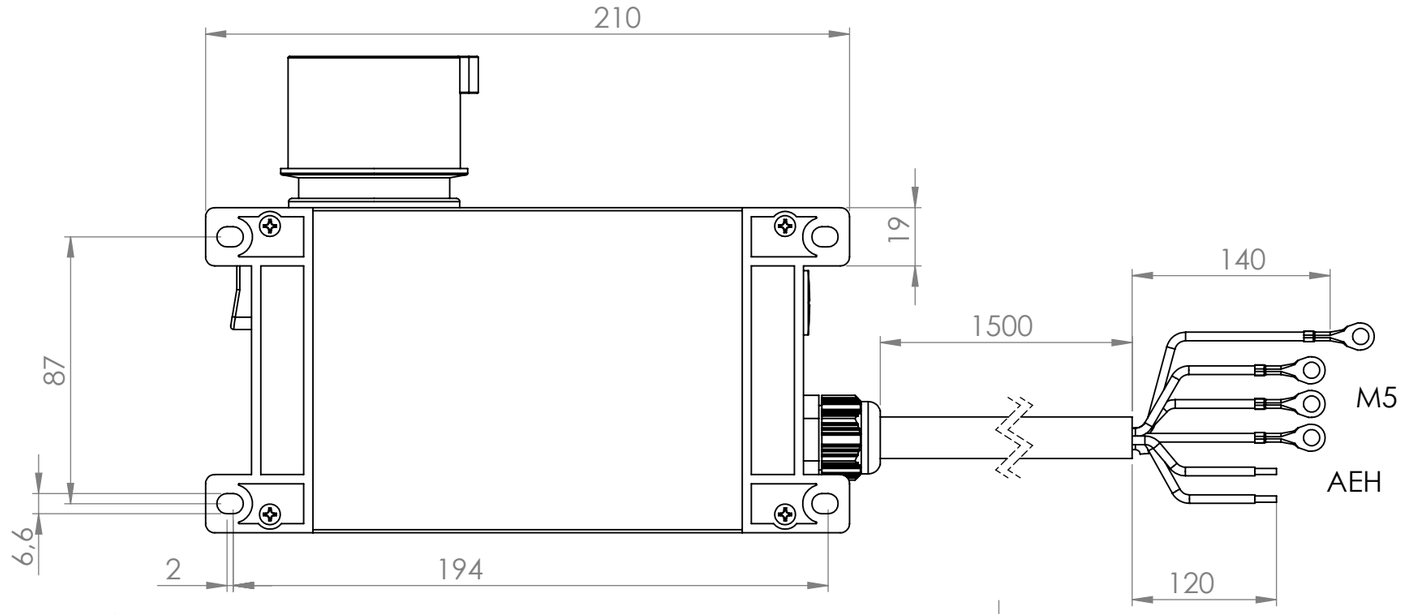

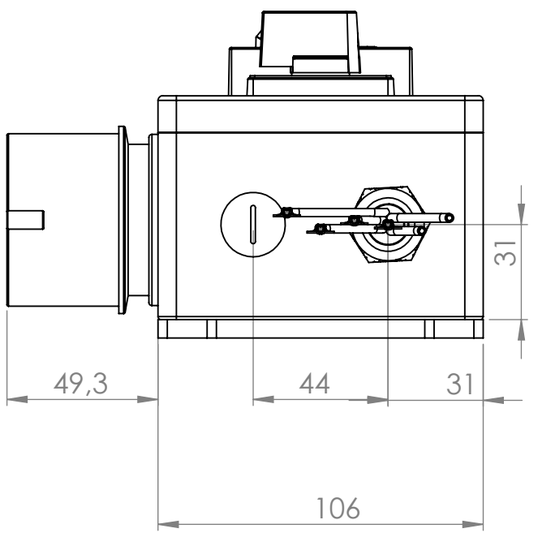

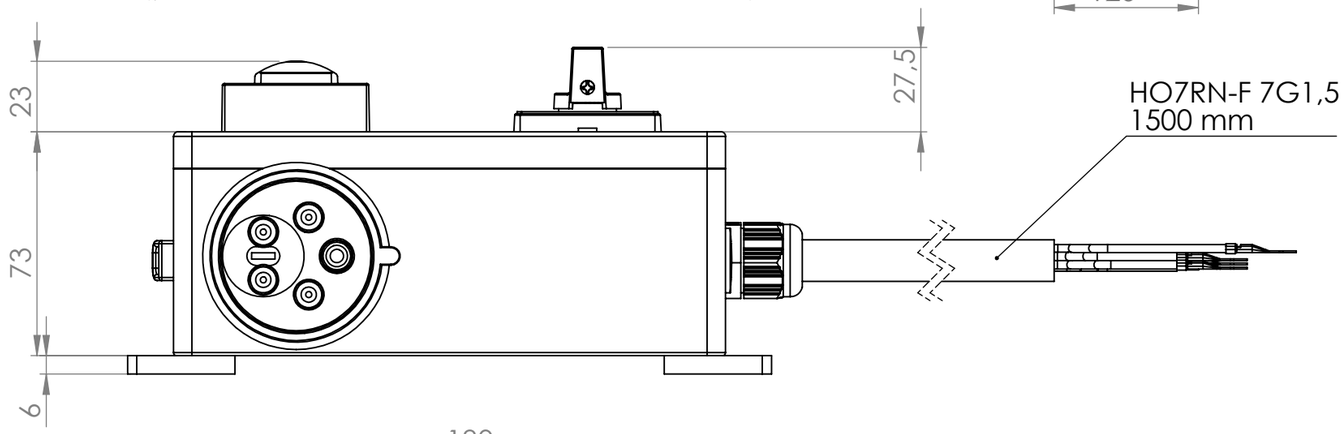

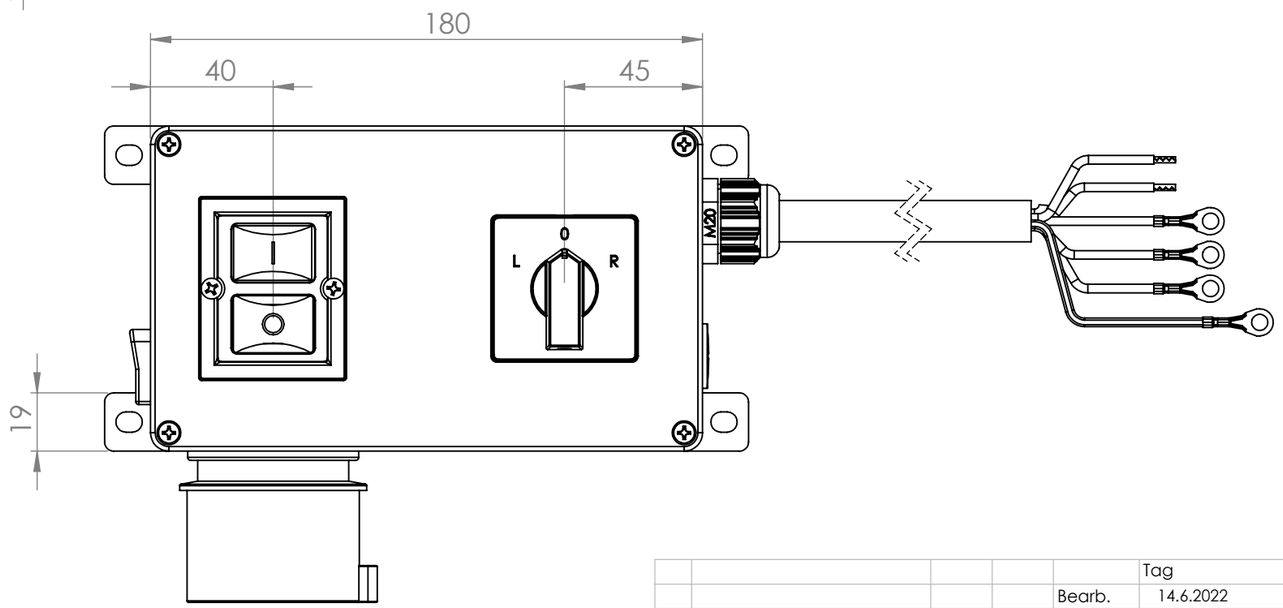

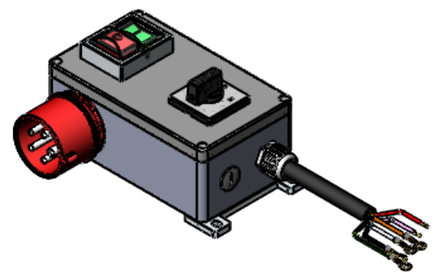

					Tag	Name	Bezeichnung
				Bearb.	14.6.2022	Kritzer	0098.3023_Bgr
				Gepr.			
Ind.	Änderung	Tag	Name	KLINGER BORN			ZgNr. G:\SW\Kunden\Intern\ 00983023