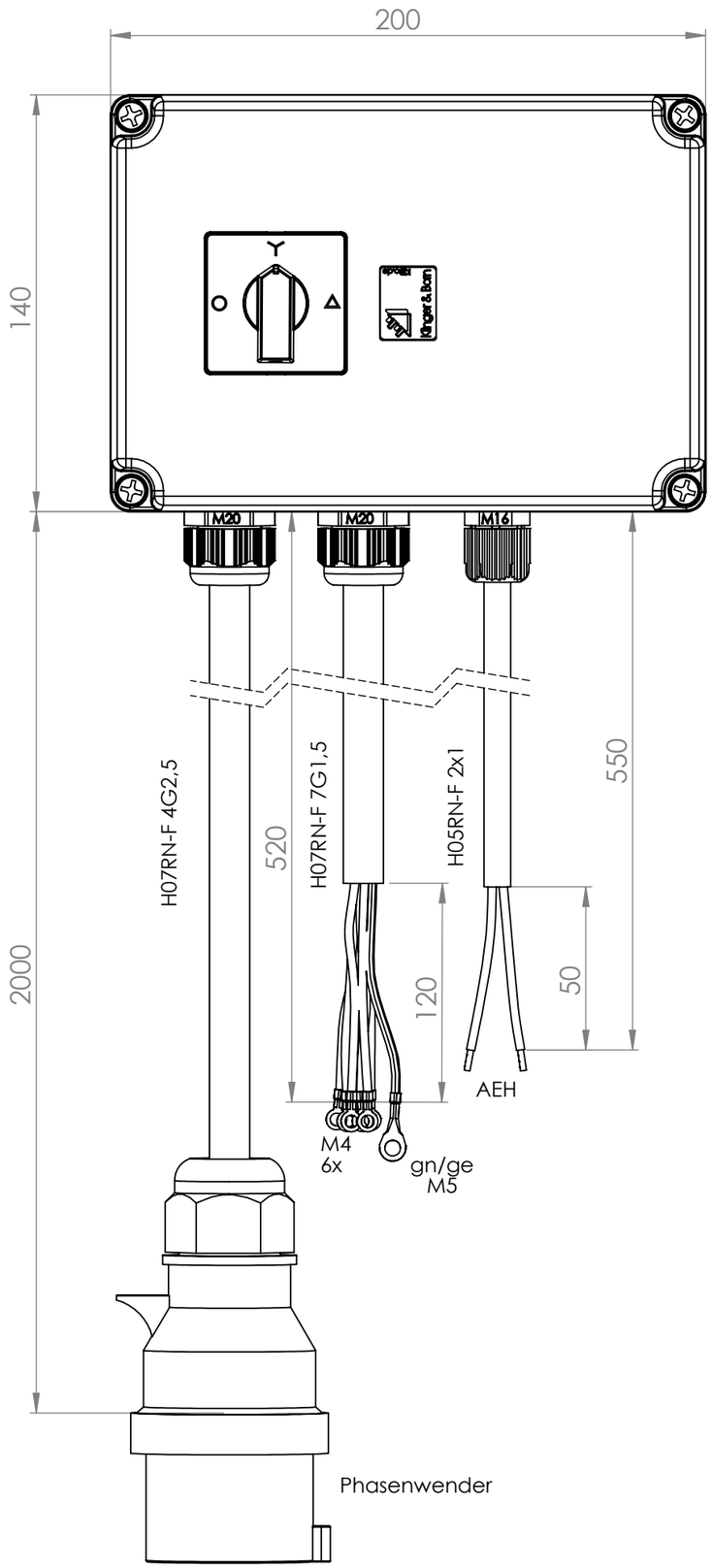

Ansicht "A"

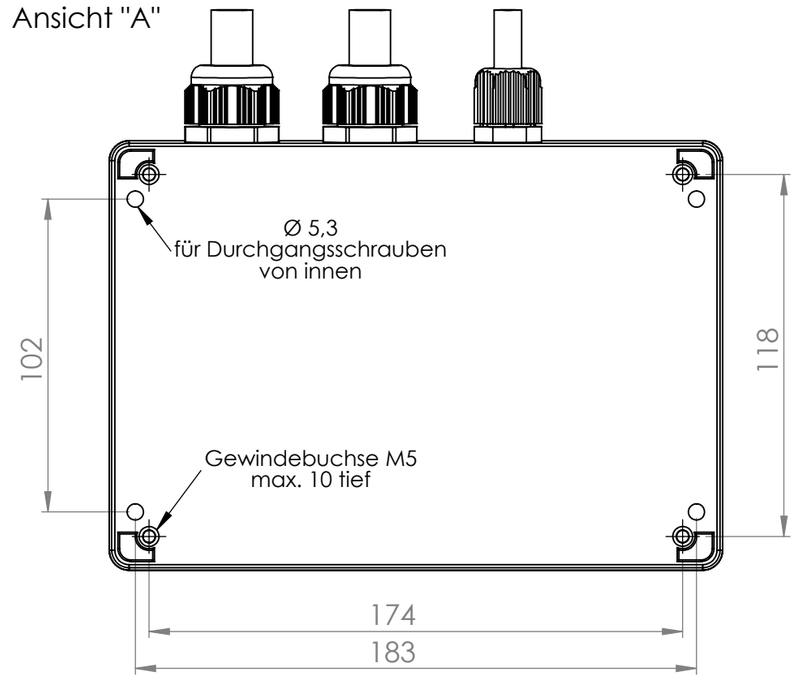

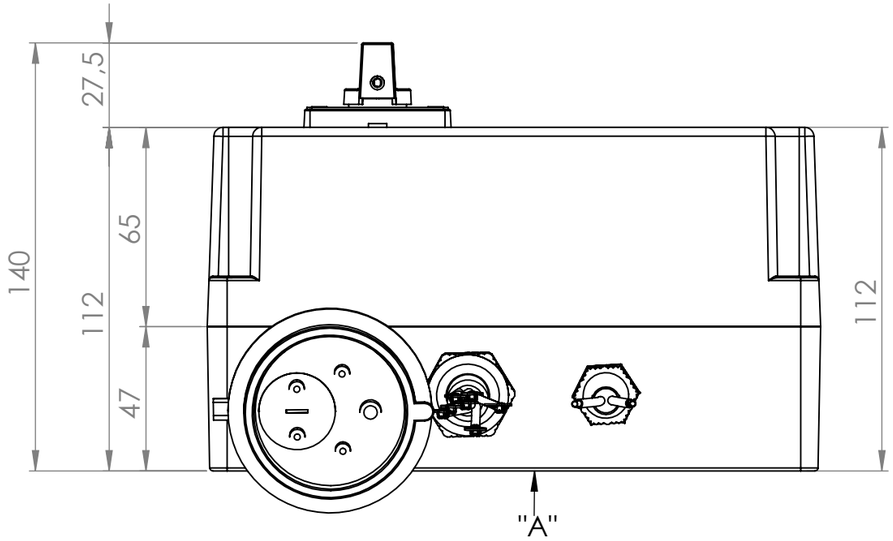

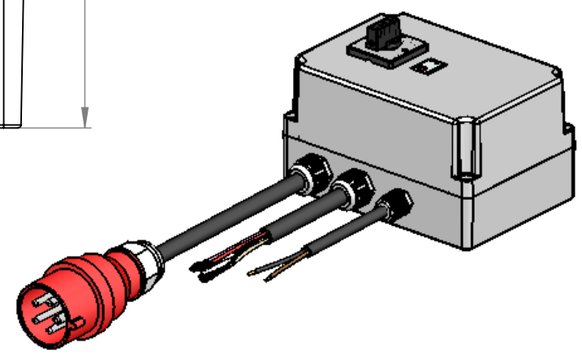

Ind.	Änderung	Tag	Name		Tag	Name
				Bearb.	02.09.2013	Krämer
				Gepr.		

KLINGER BORN

Bezeichnung
0098.3505
K3500

ZgNr. G:\SW\Ma\Ku\Intern\0098.3505